2回路システム用クランプ装置

# 真空クランプブロック VCBL-K2

高さ: 50 mm、75 mm、100 mm、125 mm

WOOD

真空クランプブロック VCBL-K2

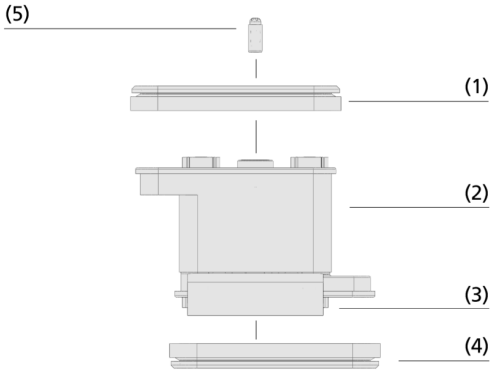


システムデザイン 真空クランプブロック VCBL-K2

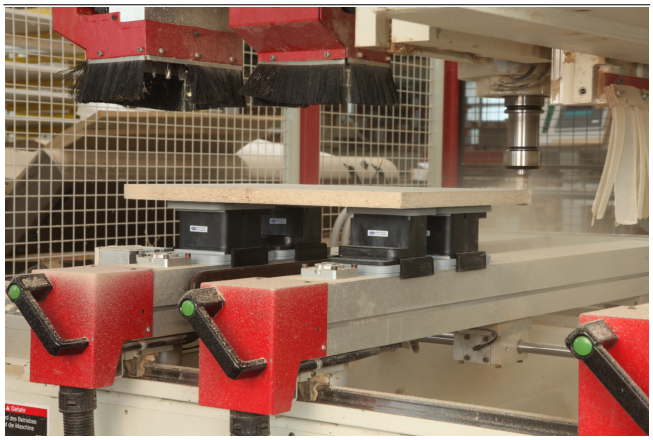

木材ワークの固定に使用されるVCBL-K2

## 業界特有のアプリケーションへの適合性

### アプリケーション

- 2回路のコンソールシステム付き加工機での使用に適した真空クランプシステム
- ブロックは、真空によってコンソールにあらかじめ固定されており、セットアップ中の位置ズレを防止
- 1つの真空回路でブロックをテーブルに固定し、もう1つの回路でワークをブロックに固定
- オプションのタッチバルブ (TV) を使用することで使用しないブロックもマシンテーブル上に置いておくことが可能
- 高い保持力と吸着によるダメージレスなワーク固定により、加工精度の向上に寄与

### デザイン

- (1) 上部プレート: ワーク固定用
- (2) 樹脂製の頑丈なメインボディ
- (3) ブロックの位置決めをサポートするガイド
- (4) 下部プレート: コンソールへのブロック固定用
- (5) タッチバルブ (オプション)

### 製品特徴

- 吸着プレートの最適化により、木材アプリケーションにおいて高い保持力を発揮
- 優れた高さ精度により、さらに高度な加工を実現
- ワークに合わせた選定と短時間でのセットアップを実現する幅広い製品ラインアップ
- ゴムプレートは工具なしで素早く交換が可能なため、メンテナンス時間や工数を削減可能

© J. Schmalz GmbH / 技術的な変更がある場合がございます / 上で生成された 09.02.2024



**シュマルツに連絡してください。** Schmalz K.K / 〒224-0027 横浜市都筑区大棚町3001-7/ +81 45 565-5150 / schmalz@schmalz.co.jp

# 真空クランプブロック VCBL-K2

高さ: 50 mm、75 mm、100 mm、125 mm

## 発注コード 真空クランプブロック VCBL-K2

| VCBL-K2 | – | 125x75 | x50 | – | Q | – | AS |
|---|---|---|---|---|---|---|---|
| 1 | | 2 | 3 | | 4 | | 5 |

**1 – 製品仕様**

| タイプ | 種類 |
|---|---|
| VCBL-K2 | 真空クランプブロック (2回路コンソール向け) |

**2 – 吸着面サイズ**

| タイプ | サイズ |
|---|---|
| (例) 125x75 | 125x75 mm |

**3 – クランプブロックの高さ**

| タイプ | サイズ |
|---|---|
| (例) x50 | 50 mm |

**4 – 吸着面の仕様**

| タイプ | 種類 |
|---|---|
| Q | 取付方向: 横方向 |
| L | 取付方向: 縦方向 |
| D-360 | 360°回転 |

**5 – オプション仕様**

| タイプ | 種類 |
|---|---|
| AS | ワークリフト付き |

真空クランプブロック VCBL-K2は以下の製品で構成されます。

- ゴムプレート VCSP-O: ワーク吸着用ゴムプレート、さまざまなサイズをラインアップ
- プラスチック製本体ボディ
- 下部ゴムプレート VCSP-U

スペアパーツ: 交換用ゴムプレート (上部) 、交換用ゴムプレート (下部) 、スチールインサート付きゴムプレート、交換用ゴムプレート (グリップ部) 、交換用部品セット
アクセサリ: MOS製ゴムプレート

## 発注データ 真空クランプブロック VCBL-K2

| 型式 | | | 寸法（L×W）: 140x115 | 125x75 | 120x50 | 130x30 |
|---|---|---|---|---|---|---|
| VCBL-K2 | 50 | - | 10.01.12.00626 S | - | - | - |
| VCBL-K2 | 50 | D-360 | - | 10.01.12.00629 | 10.01.12.00874 | - |
| VCBL-K2 | 50 | L | - | 10.01.12.00628 | 10.01.12.00771 | 10.01.12.00647 |
| VCBL-K2 | 50 | Q | - | 10.01.12.00644 S | 10.01.12.00772 | 10.01.12.00646 |

| 型式 | | | 寸法（L×W）: 140x115 | 125x75 | 120x50 | 130x30 |
|---|---|---|---|---|---|---|
| VCBL-K2 | 75 | - | 10.01.12.02136 | - | - | - |
| VCBL-K2 | 75 | D-360 | - | 10.01.12.02211 | 10.01.12.02212 | - |
| VCBL-K2 | 75 | L | - | 10.01.12.02200 | 10.01.12.02204 | 10.01.12.02208 |
| VCBL-K2 | 75 | Q | - | 10.01.12.02199 | 10.01.12.02203 | 10.01.12.02207 |

| 型式 | | | | 寸法（L×W）: 140x115 | 125x75 | 120x50 | 130x30 |
|---|---|---|---|---|---|---|---|
| VCBL-K2 | 100 | - | - | 10.01.12.00445 S | - | - | - |
| VCBL-K2 | 100 | - | AS | 10.01.12.00446 | - | - | - |
| VCBL-K2 | 100 | D-360 | - | - | 10.01.12.01079 | 10.01.12.01020 | - |
| VCBL-K2 | 100 | L | - | - | 10.01.12.00506 S | 10.01.12.00853 S | 10.01.12.00855 |
| VCBL-K2 | 100 | Q | - | - | 10.01.12.00447 S | 10.01.12.00126 S | 10.01.12.00854 |

| 型式 | | | 寸法（L×W）: 140x115 | 125x75 | 120x50 | 130x30 |
|---|---|---|---|---|---|---|
| VCBL-K2 | 125 | - | 10.01.12.02116 | - | - | - |
| VCBL-K2 | 125 | D-360 | - | 10.01.12.02593 | 10.01.12.02594 | - |
| VCBL-K2 | 125 | L | - | 10.01.12.02124 | 10.01.12.02125 | 10.01.12.02126 |
| VCBL-K2 | 125 | Q | - | 10.01.12.02118 | 10.01.12.02119 | 10.01.12.02120 |



**シュマルツに連絡してください。** Schmalz K.K / 〒224-0027 横浜市都筑区大棚町3001-7/ +81 45 565-5150 / schmalz@schmalz.co.jp

# 真空クランプブロック VCBL-K2

高さ: 50 mm、75 mm、100 mm、125 mm

## 発注データ スペアパーツ 真空クランプブロック VCBL-K2

| 型式 | | | スペアパーツ | | 製品コード |
|---|---|---|---|---|---|
| VCBL-K2 | 140 x 115 | 50 | サクションプレート (上部) | VCSP-O 140x115x16.5 | 10.01.12.00488 |
| VCBL-K2 | 125 x 75 | 50 | サクションプレート (上部) | VCSP-O 125x75x16.5 | 10.01.12.00011 |
| VCBL-K2 | 120 x 50 | 50 | サクションプレート (上部) | VCSP-O 120x50x15.5 | 10.01.12.00012 |
| VCBL-K2 | 130 x 30 | 50 | 真空カップ用スペアパーツ | VST VCSP | 10.01.12.00702 |
| VCBL-K2 | 140 x 115 | 75 | サクションプレート (上部) | VCSP-O 140x115x16.5 | 10.01.12.00488 |
| VCBL-K2 | 125 x 75 | 75 | サクションプレート (上部) | VCSP-O 125x75x16.5 | 10.01.12.00011 |
| VCBL-K2 | 120 x 50 | 75 | サクションプレート (上部) | VCSP-O 120x50x15.5 | 10.01.12.00012 |
| VCBL-K2 | 130 x 30 | 75 | 真空カップ用スペアパーツ | VST VCSP 130x30 | 10.01.12.02348 |
| VCBL-K2 | 140 x 115 | 100 | サクションプレート (上部) | VCSP-O 140x115x16.5 | 10.01.12.00488 |
| VCBL-K2 | 125 x 75 | 100 | サクションプレート (上部) | VCSP-O 125x75x16.5 | 10.01.12.00011 |
| VCBL-K2 | 120 x 50 | 100 | サクションプレート (上部) | VCSP-O 120x50x15.5 | 10.01.12.00012 |
| VCBL-K2 | 130 x 30 | 100 | 真空カップ用スペアパーツ | VST VCSP | 10.01.12.00723 |
| VCBL-K2 | 140 x 115 | 125 | サクションプレート (上部) | VCSP-O 140x115x16.5 | 10.01.12.00488 |
| VCBL-K2 | 125 x 75 | 125 | サクションプレート (上部) | VCSP-O 125x75x16.5 | 10.01.12.00011 |
| VCBL-K2 | 120 x 50 | 125 | サクションプレート (上部) | VCSP-O 120x50x15.5 | 10.01.12.00012 |
| VCBL-K2 | 130 x 30 | 125 | 真空カップ用スペアパーツ | VST VCSP 130x30 | 10.01.12.02348 |

| 型式 | | スペアパーツ | | 製品コード |
|---|---|---|---|---|
| VCBL-K2 | 140 x 115 | サクションプレート (下部) | VCSP-U 140x115x16.5 VCBL-K2 | 10.01.12.00798 |
| VCBL-K2 | 125 x 75 | サクションプレート (下部) | VCSP-U 140x115x16.5 VCBL-K2 | 10.01.12.00798 |
| VCBL-K2 | 120 x 50 | サクションプレート (下部) | VCSP-U 140x115x16.5 VCBL-K2 | 10.01.12.00798 |
| VCBL-K2 | 130 x 30 | サクションプレート (下部) | VCSP-U 140x115x16.5 VCBL-K2 | 10.01.12.00798 |

| 型式 | | シーリングフレーム | フリクションプレート |
|---|---|---|---|
| VCBL-K2 | 130x30 | 10.01.12.00804 | 10.01.12.00805 |

| 型式 | スペアパーツ | | | 製品コード |
|---|---|---|---|---|
| VCBL-K2 | スペアパーツセット | スチール製インレイ吸着盤底部 | ERS VCBL-Einleger | 10.01.12.00618 |

## 発注データ アクセサリ 真空クランプブロック VCBL-K2

| 型式 | | アクセサリ | | | 製品コード |
|---|---|---|---|---|---|
| VCBL-K2 | 140x115 | サクションプレート (上部) | 発泡ゴム製吸着板 | VCSP-O 140x115x18.5 MOS | 10.01.12.03507 |
| VCBL-K2 | 125x75 | サクションプレート (上部) | 発泡ゴム製吸着板 | VCSP-O 125x75x17.7 MOS | 10.01.12.03511 |



**シュマルツに連絡してください。** Schmalz K.K / 〒224-0027 横浜市都筑区大棚町3001-7/ +81 45 565-5150 / schmalz@schmalz.co.jp

# 真空クランプブロック VCBL-K2

高さ: 50 mm、75 mm、100 mm、125 mm

## デザインデータ 真空クランプブロック VCBL-K2

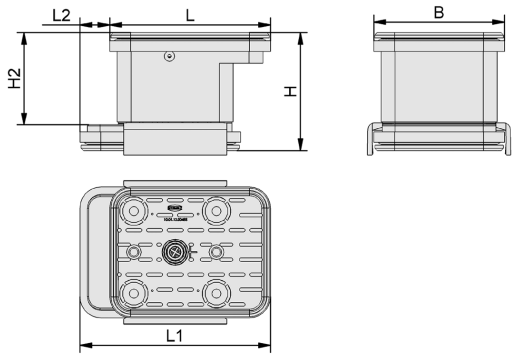


VCBL-K2 140x115

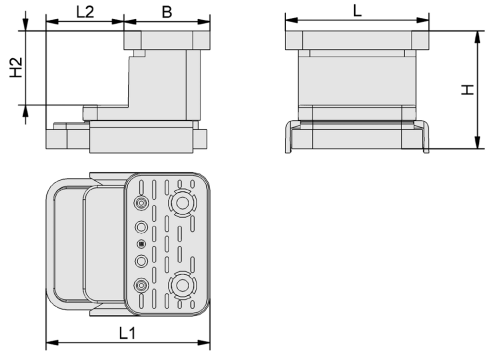


VCBL-K2 Q

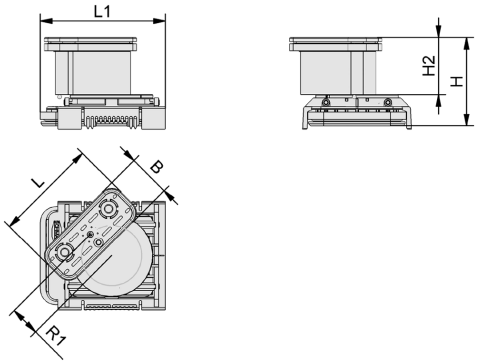


VCBL-K2 D-360

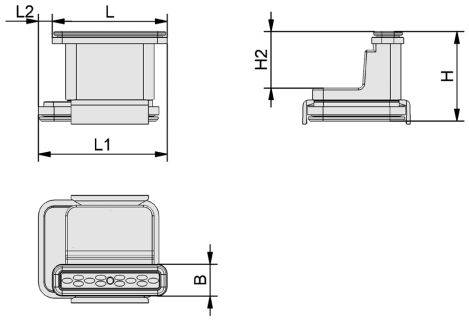


VCBL-K2 L



シュマルツに連絡してください。 Schmalz K.K / 〒224-0027 横浜市都筑区大棚町3001-7/ +81 45 565-5150 / schmalz@schmalz.co.jp

# 真空クランプブロック VCBL-K2

高さ: 50 mm、75 mm、100 mm、125 mm

## デザインデータ 真空クランプブロック VCBL-K2

| 型式 | B [mm] | H [mm] | H2 [mm] | L [mm] | L1 [mm] | L2 [mm] | R1 [mm] |
|---|---|---|---|---|---|---|---|
| VCBL-K2 140x115x50 | 115 | 50 | 17 | 140 | 170 | 26 | - |
| VCBL-K2 125x75x50 D-360 | 75 | 50 | 16 | 125 | 145 | - | 24 |
| VCBL-K2 125x75x50 L | 75 | 50 | 17 | 125 | 145 | 21 | - |
| VCBL-K2 125x75x50 Q | 75 | 50 | 17 | 125 | 145 | 68 | - |
| VCBL-K2 120x50x50 D-360 | 50 | 50 | 16 | 120 | 145 | - | 12 |
| VCBL-K2 120x50x50 L | 50 | 50 | 17 | 120 | 145 | 23 | - |
| VCBL-K2 120x50x50 Q | 50 | 50 | 17 | 120 | 145 | 94 | - |
| VCBL-K2 130x30x50 L | 30 | 50 | 17 | 130 | 145 | 103 | - |
| VCBL-K2 130x30x50 Q | 30 | 50 | 17 | 130 | 145 | 18 | - |
| VCBL-K2 140x115x75 | 115 | 75 | 54 | 140 | 166 | 26 | - |
| VCBL-K2 125x75x75 D-360 | 75 | 75 | 41 | 125 | 145 | - | 24 |
| VCBL-K2 125x75x75 L | 75 | 75 | 38 | 125 | 155 | 21 | - |
| VCBL-K2 125x75x75 Q | 75 | 75 | 38 | 125 | 146 | 71 | - |
| VCBL-K2 120x50x75 D-360 | 50 | 75 | 41 | 120 | 145 | - | 35 |
| VCBL-K2 120x50x75 L | 50 | 75 | 38 | 120 | 143 | 24 | - |
| VCBL-K2 120x50x75 Q | 50 | 75 | 38 | 120 | 142 | 91 | - |
| VCBL-K2 130x30x75 L | 30 | 75 | 38 | 130 | 148 | 18 | - |
| VCBL-K2 130x30x75 Q | 30 | 75 | 38 | 130 | 140 | 100 | - |
| VCBL-K2 140x115x100 | 115 | 100 | 75 | 140 | 166 | 26 | - |
| VCBL-K2 140x115x100 AS | 115 | 100 | 75 | 140 | 166 | 26 | - |
| VCBL-K2 125x75x100 D-360 | 75 | 100 | 65 | 125 | 145 | - | 24 |
| VCBL-K2 125x75x100 L | 75 | 100 | 63 | 125 | 145 | 21 | - |
| VCBL-K2 125x75x100 Q | 75 | 100 | 63 | 125 | 145 | 68 | - |
| VCBL-K2 120x50x100 D-360 | 50 | 100 | 65 | 120 | 145 | - | 35 |
| VCBL-K2 120x50x100 L | 50 | 100 | 63 | 120 | 145 | 23 | - |
| VCBL-K2 120x50x100 Q | 50 | 100 | 63 | 120 | 145 | 68 | - |
| VCBL-K2 130x30x100 L | 30 | 100 | 63 | 130 | 149 | 16 | - |



シュマルツに連絡してください。 Schmalz K.K / 〒224-0027 横浜市都筑区大棚町3001-7/ +81 45 565-5150 / schmalz@schmalz.co.jp

# 真空クランプブロック VCBL-K2

高さ: 50 mm、75 mm、100 mm、125 mm

| 型式 | B [mm] | H [mm] | H2 [mm] | L [mm] | L1 [mm] | L2 [mm] | R1 [mm] |
|---|---|---|---|---|---|---|---|
| VCBL-K2 130x30x100 Q | 30 | 100 | 63 | 130 | 140 | 101 | - |
| VCBL-K2 140x115x125 | 115 | 125 | 105 | 140 | 166 | 26 | - |
| VCBL-K2 125x75x125 D-360 | 75 | 125 | 90 | 125 | 145 | - | 24 |
| VCBL-K2 125x75x125 L | 75 | 125 | 88 | 125 | 146 | 21 | - |
| VCBL-K2 125x75x125 Q | 75 | 125 | 88 | 125 | 146 | 72 | - |
| VCBL-K2 120x50x125 D-360 | 50 | 125 | 90 | 120 | 145 | - | 35 |
| VCBL-K2 120x50x125 L | 50 | 125 | 88 | 120 | 143 | 23 | - |
| VCBL-K2 120x50x125 Q | 50 | 125 | 88 | 120 | 142 | 92 | - |
| VCBL-K2 130x30x125 L | 30 | 125 | 88 | 130 | 148 | 18 | - |
| VCBL-K2 130x30x125 Q | 30 | 125 | 88 | 130 | 140 | 100 | - |

## マルチメディアによる製品紹介

| メディア | リンク |
|---|---|
| 製品紹介映像 | https://vimeo.com/178568576<br>https://vimeo.com/213842949<br>https://vimeo.com/260009196 |



**シュマルツに連絡してください。** Schmalz K.K / 〒224-0027 横浜市都筑区大棚町3001-7/ +81 45 565-5150 / schmalz@schmalz.co.jp